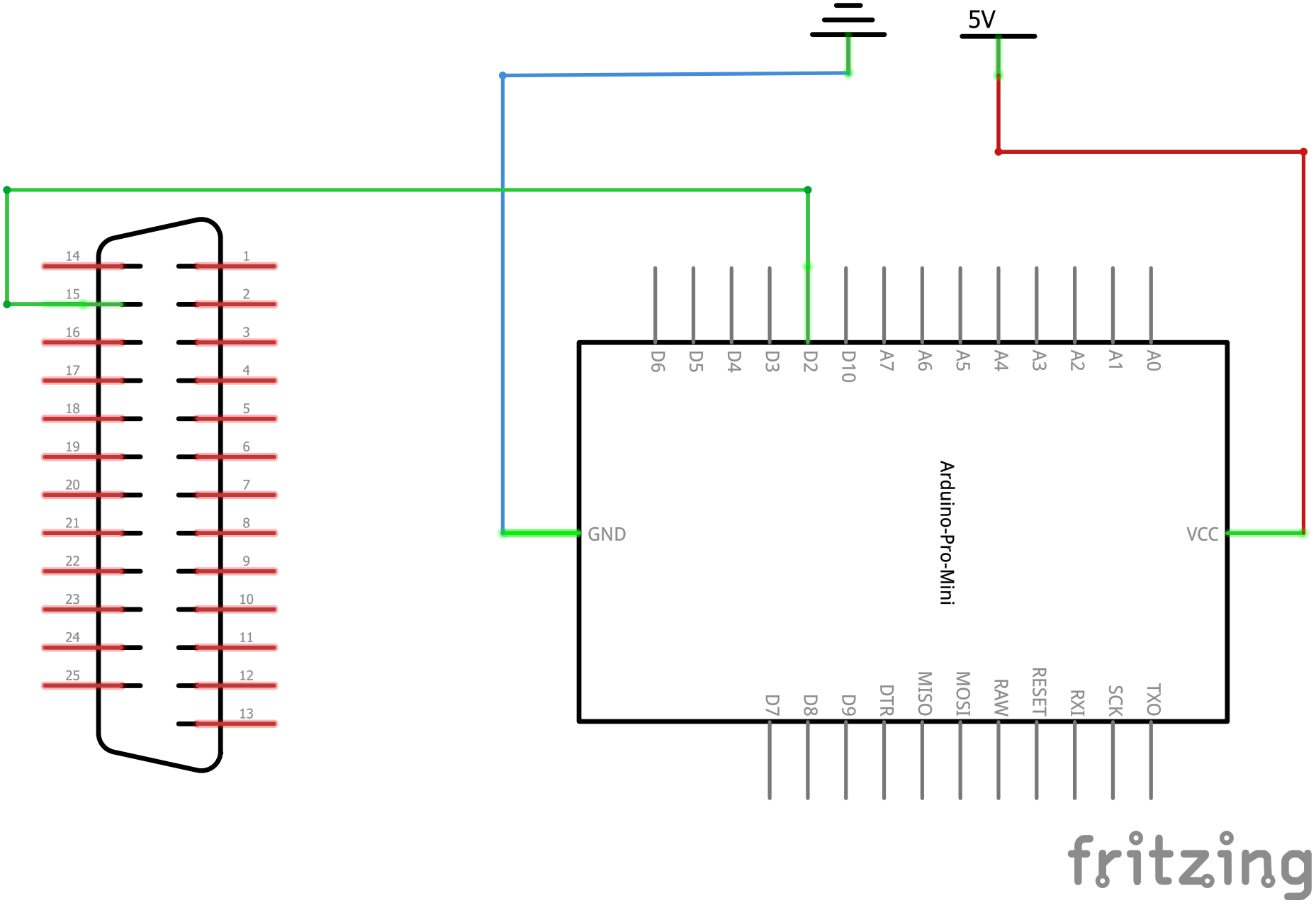
5V
14
15
16
17
18
19
20
21
22
23
24
25
1
2
3
4
5
6
7
8
9
10
11
12
13
D6
D5
D4
D3
D2
D10
A7
A6
A5
A4
A3
A2
A1
A0
GND
Arduino-Pro-Mini
VCC
D7
D8
D9
DTR
MISO
MOSI
RAW
RESET
RXI
SCK
TXO
fritzing